Codice Prodotto: R900Gs39

STRUTTURA A PONTE DA SOFFITTO A 39 POSTI PER GRATTA E VINCI

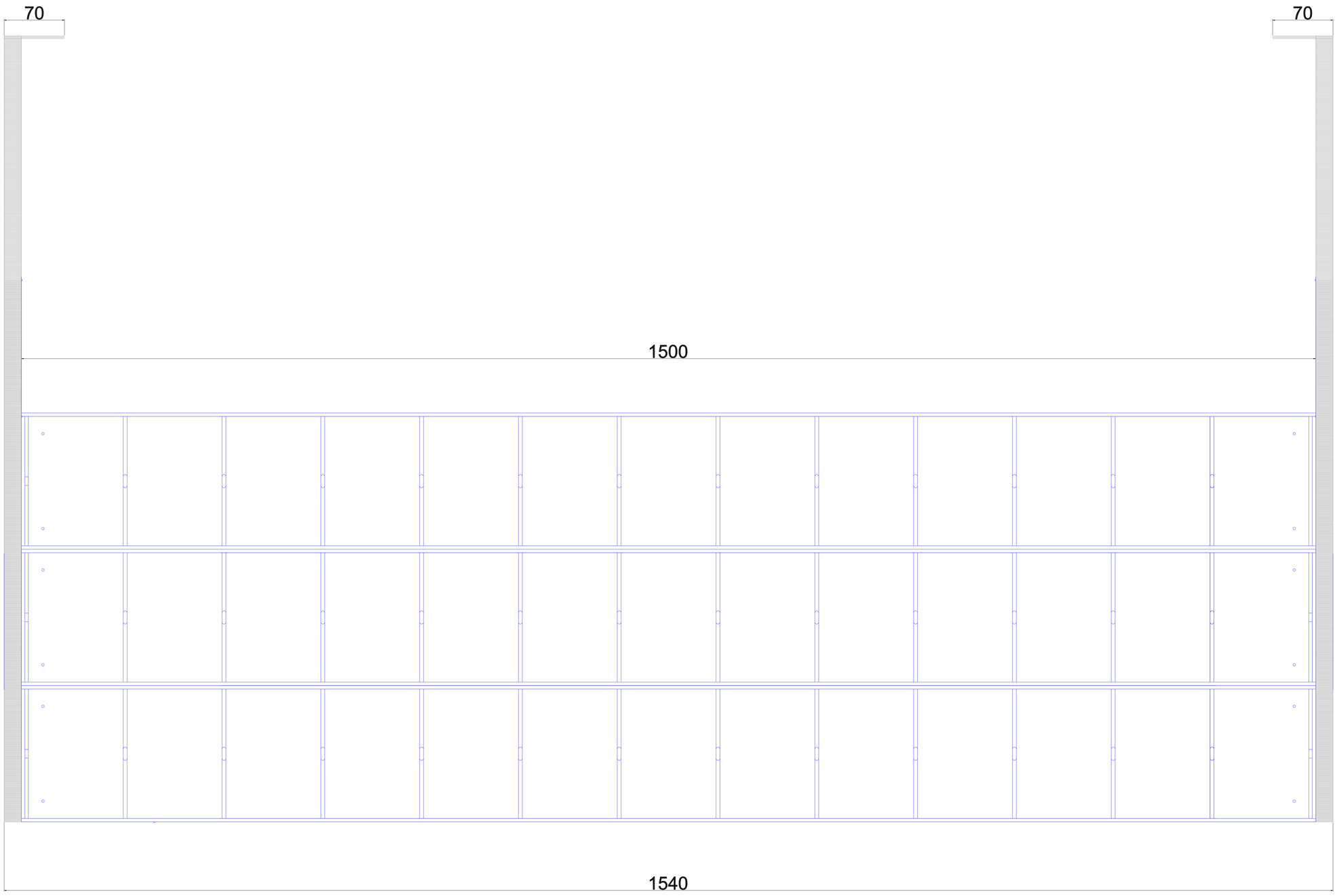

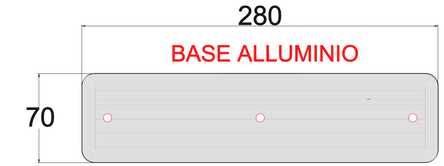

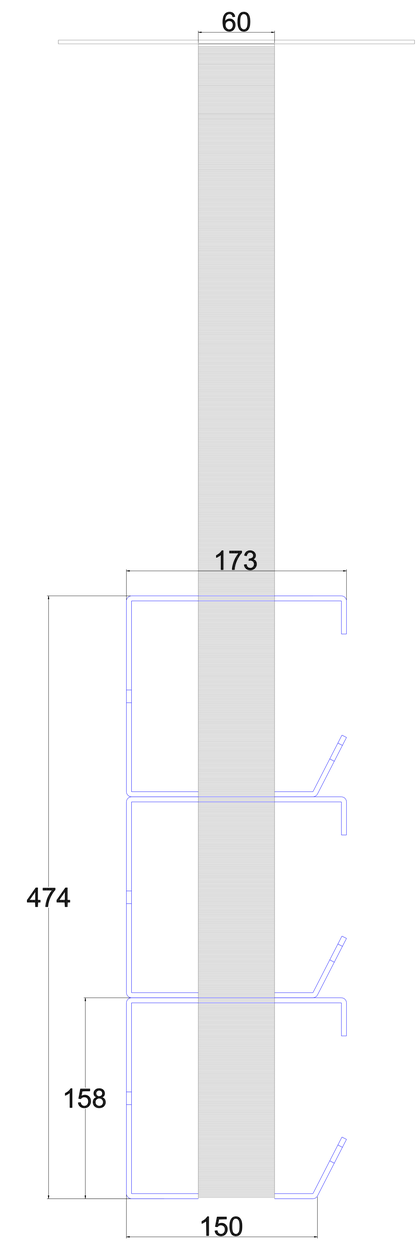

Vista laterale